INSPIRING SPACES

imaginez vos espaces de vie

INSPIRING SPACES

Imaginez vos espaces de vie

DEPUIS 1953,

hOyez partitionsystems offre une large gamme de cloisons et de portes à ossature aluminium pour la création de vos espaces de vie professionnels.

L'ensemble de nos produits permet de s'adapter à tous les besoins et à toutes les exigences techniques et pratiques.

Choisir la marque hOyez, c'est vous garantir un aménagement réussi de votre espace de vie !

04. CLOISON HT
34 mm

06. CLOISONS H5
60 mm : H5 - H5T - H5JC

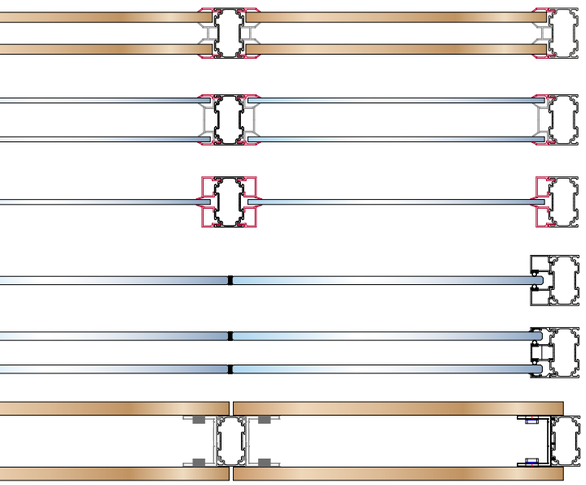

14. CLOISONS H7
75 mm : H7 - H7T - H7B

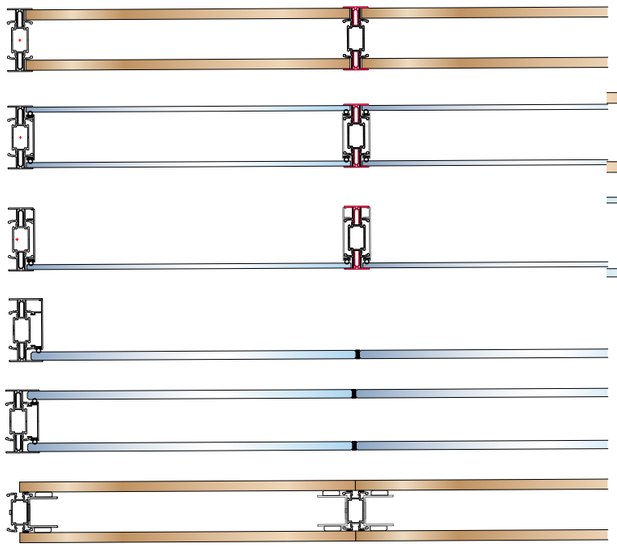

22. CLOISONS H9
96 mm : H9 - H9T - H9B

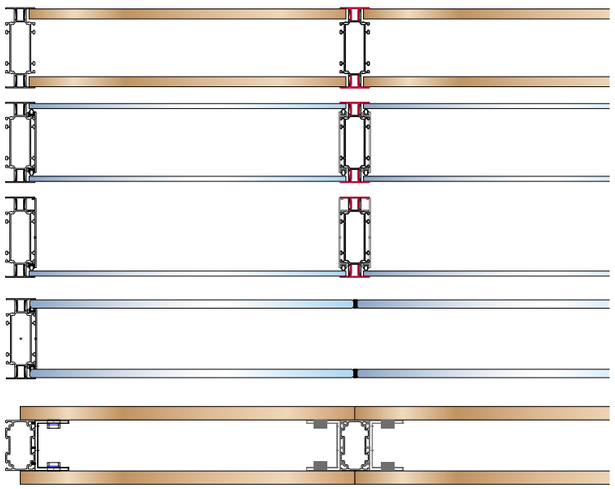

30.
104 mm - COUPE-FEU

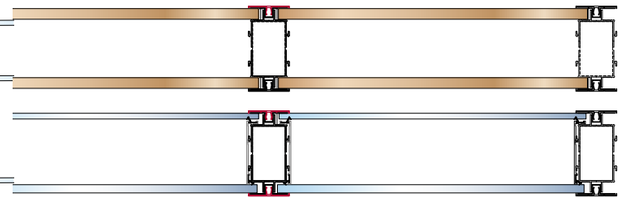

32. SOLUTIONS H

H7DW & Bâti H

Intégration de châssis vitrés et de bâtis dans toutes les cloisons sèches

34. PORTES

Portes hOyez à ossature aluminium :

TERTIAL - LINEAL
H'FLUSH 71 - H3

Porte BOIS- Porte VERRE

46. FINITIONS & CERTIFICATIONS

Performances Acoustiques

Caractéristiques principales des cloisons hOyez

Garnitures de porte

"Think Green"
Notre implication environnementale

INSPIRING SPACES
Imaginez vos espaces de vie

H+ TRANSPARENCE

CLOISON À OSSATURE ALUMINIUM AFFINÉE SIMPLE VITRAGE BORD À BORD TOUTE HAUTEUR

Cloison 34 mm sans montant intermédiaire entre les vitrages.

Tenue des vitrages verticalement :

- Jonc aluminium anodisé ou noir
- Polycarbonate transparent
- Adhésif

Simple vitrage à chants polis jusqu'à 3800 mm

Epaisseur de vitrage selon hauteur et législation :

- Trempé de 10 mm à 15 mm
- Feuilleté 55/2 (10,8 mm) à 88/2 (16,8 mm)

Angles : jonc 2D / 3D

Montage : équerre

Rattrapage hors niveaux : horizontal / vertical

Possibilité de bâti de porte monobloc [1]

32 > 40 dB Rw
30 > 40 dB RA

GARDE-CORPS

(1)

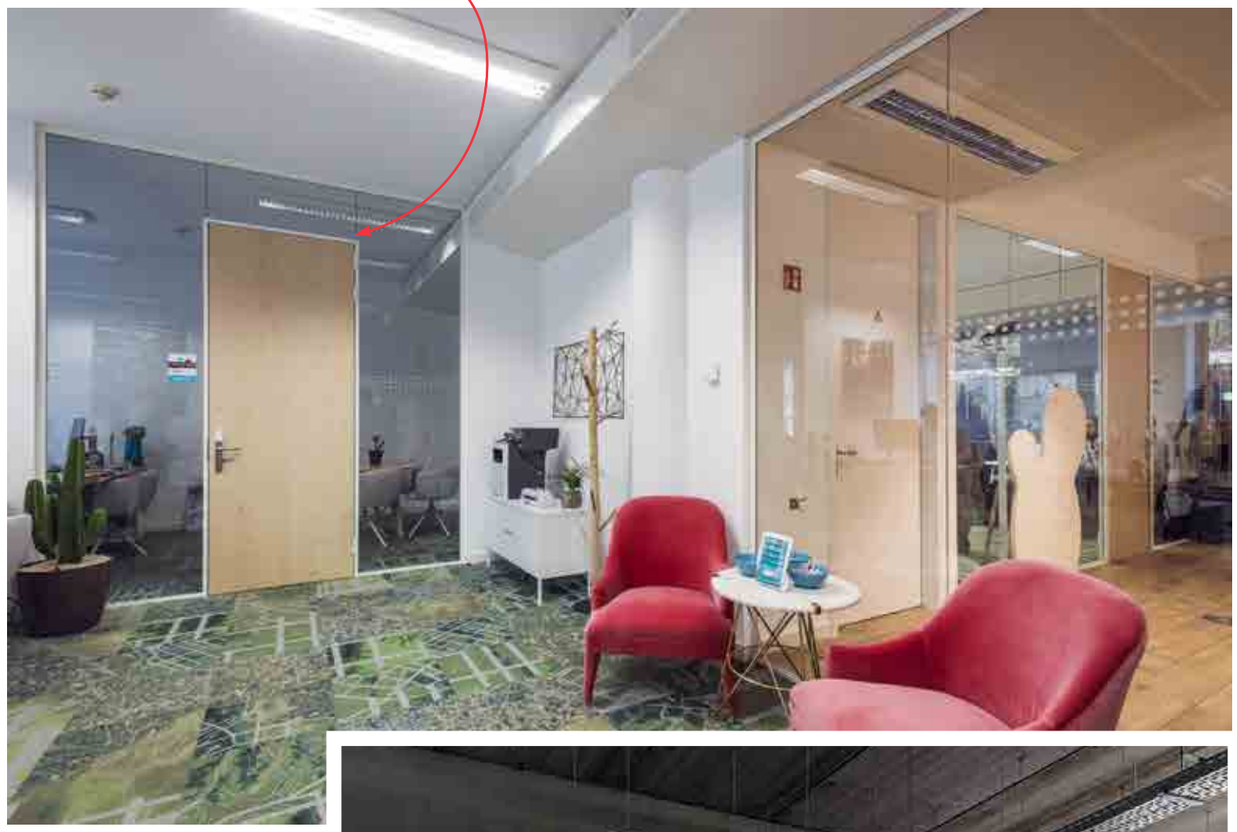

H5

H5 - H5T - H5JC

Ossature aluminium 60 mm
Remplissages maintenus sous parcloses

H5

CLOISON 60 MM REMPLISSAGES SOUS PARCLOSES

Ossature aluminium 60 mm

Remplissages tenus sous parcloses aluminium ou PVC (sections variées) :

- Simple ou double panneaux : 6 à 52 mm
- Simple ou double vitrage : 6 mm à 44/2 (8,8 mm)

Montage :
ressort excentrique

Rattrapage hors niveaux :
horizontal / vertical

43 > 47 dB Rw
40 > 44 dB RA

GARDE-CORPS CERFF

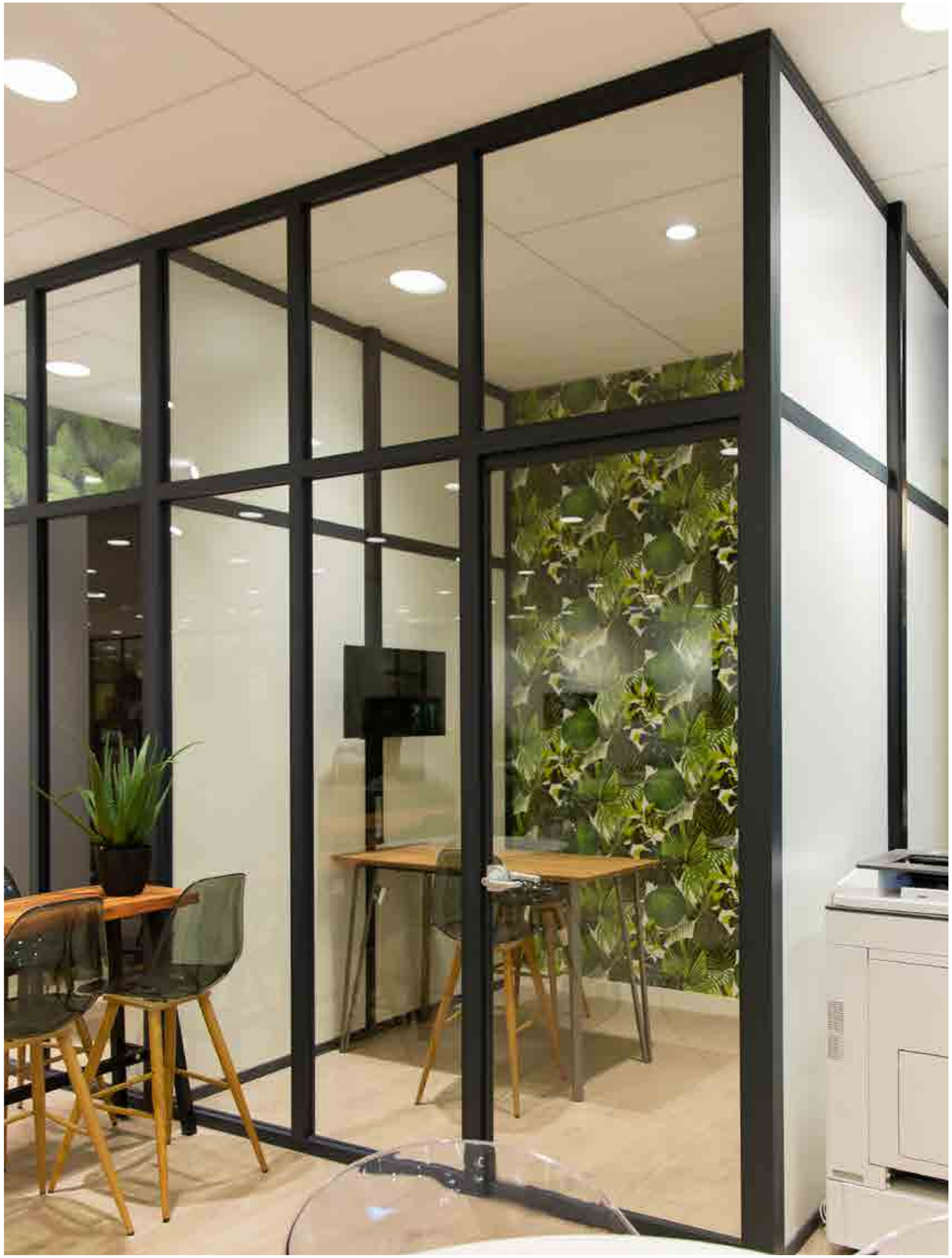

H5T

CLOISON SIMPLE VITRAGE CENTRÉ OU DOUBLE VITRAGE BORD À BORD TOUTE HAUTEUR

Cloison 60 mm sans montant intermédiaire entre les vitrages.

Tenue des vitrages verticalement :

- Jonc aluminium anodisé ou noir
- Polycarbonate transparent
- Adhésif

Simple vitrage ou double vitrage à chants polis :

- Trempé 10 mm à 12 mm
- Feuilleté 55/2 (10,8 mm) à 66/2 (12,8 mm)

Angles : jonc 2D / 3D

34 > 44 dB Rw
32 > 43 dB RA

GARDE-CORPS

H5JC

CLOISON AVEC PANNEAUX EN APPLIQUE ET JOINT-CREUX DE LARGEUR VARIABLE

Cloison 60 mm avec panneaux tenus par système d'accroche au dos des panneaux sur ossature aluminium

Joint creux horizontal ou vertical de 0 à 30 mm sur 1 ou 2 faces

Epaisseur avec remplissage : 94 ou 100 mm (panneaux 16 ou 19 mm)

Revêtements : mélaminé ou stratifié avec chants plaqués sur les 4 faces

44 > 49 dB Rw
42 > 47 dB RA

CERFF

H7

H7 - H7T - H7B

Ossature aluminium 75 mm
Remplissages maintenus sous couvre-joints

H7

CLOISON 75 MM REMPLISSAGES SOUS COUVRE-JOINTS

Ossature aluminium 75 mm

Remplissages tenus sous couvre-joints (30 mm):

- Double panneaux : 12 à 13 mm
- Simple ou double vitrage : 6 à 8,8mm (44/2)

Montage :
ressort excentrique / équerre

Rattrapage hors niveaux :
horizontal / vertical

41 > 52 dB Rw
39 > 48 dB RA

GARDE-CORPS CERFF

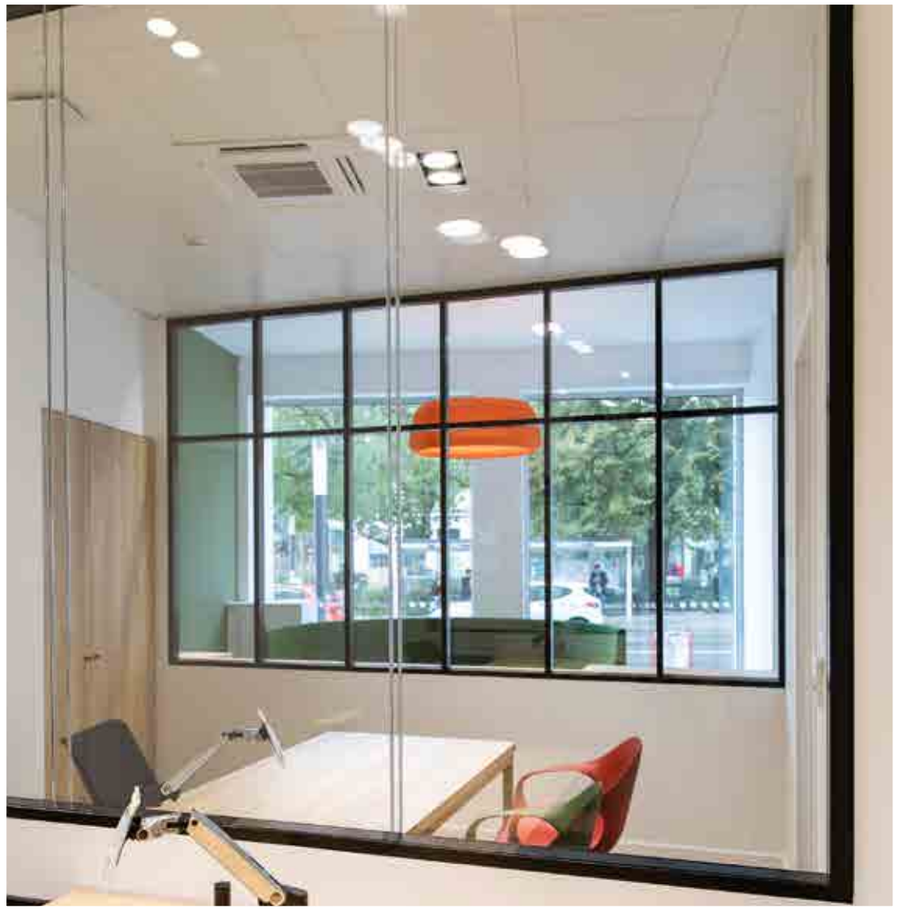

H7 TRANSPARENCE

H7T

CLOISON SIMPLE VITRAGE DÉCENTRÉ OU DOUBLE VITRAGE BORD À BORD TOUTE HAUTEUR

Cloison 75 mm sans montant intermédiaire entre les vitrages.

Tenue des vitrages verticalement :

- Jonc aluminium anodisé ou noir
- Polycarbonate transparent
- Adhésif

Simple vitrage décentré ou double vitrage à chants polis :

- Trempé 10 à 12 mm
- Feuilleté 55/2 (10,8 mm) à 66/2 (12,8 mm)

Angles : jonc 2D

H7T - Double vitrage : possibilité de bâti de porte monobloc [1]

41 > 48 dB Rw
39 > 46 dB RA

GARDE-CORPS

(1)

H7 PANEL TO PANEL

H7B

CLOISON AVEC PANNEAUX BORD À BORD SUR 1 OU 2 FACES

Cloison 75 mm avec finition sans couvre-joint intermédiaire

Système de réglage assurant une parfaite planéité des panneaux

Finition mélaminée ou tôlée
(épaisseur totale : 12 mm)

41 > 50 dB Rw
39 > 47 dB RA
CERFF

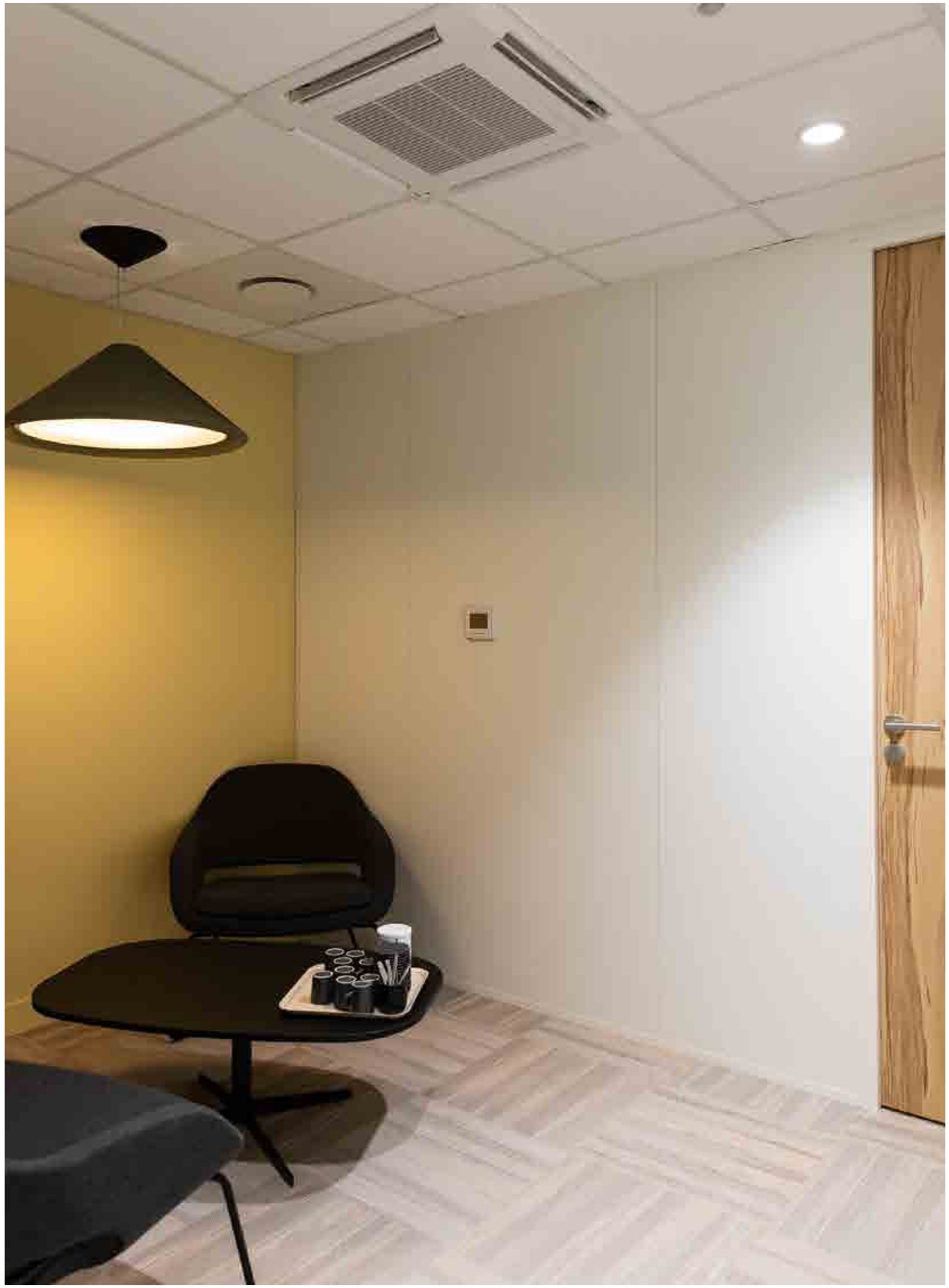

H9

H9 - H9T - H9B

Ossature aluminium 96 mm
Remplissages maintenus sous couvre-joints

H9

CLOISON 96 MM REMPLISSAGES SOUS COUVRE-JOINTS

Ossature aluminium 96 mm

Remplissages tenus sous couvre-joints (35 mm) :

- Double panneaux : 12 à 16 mm
- Simple ou double vitrage : 6 à 44/2 (8,8mm)

Montage :
ressort excentrique / équerre

Rattrapage hors niveaux :
horizontal / vertical

La H9 se décline également en doublage de mur !

44 > 50 dB Rw
41 > 48 dB RA

GARDE-CORPS CERFF

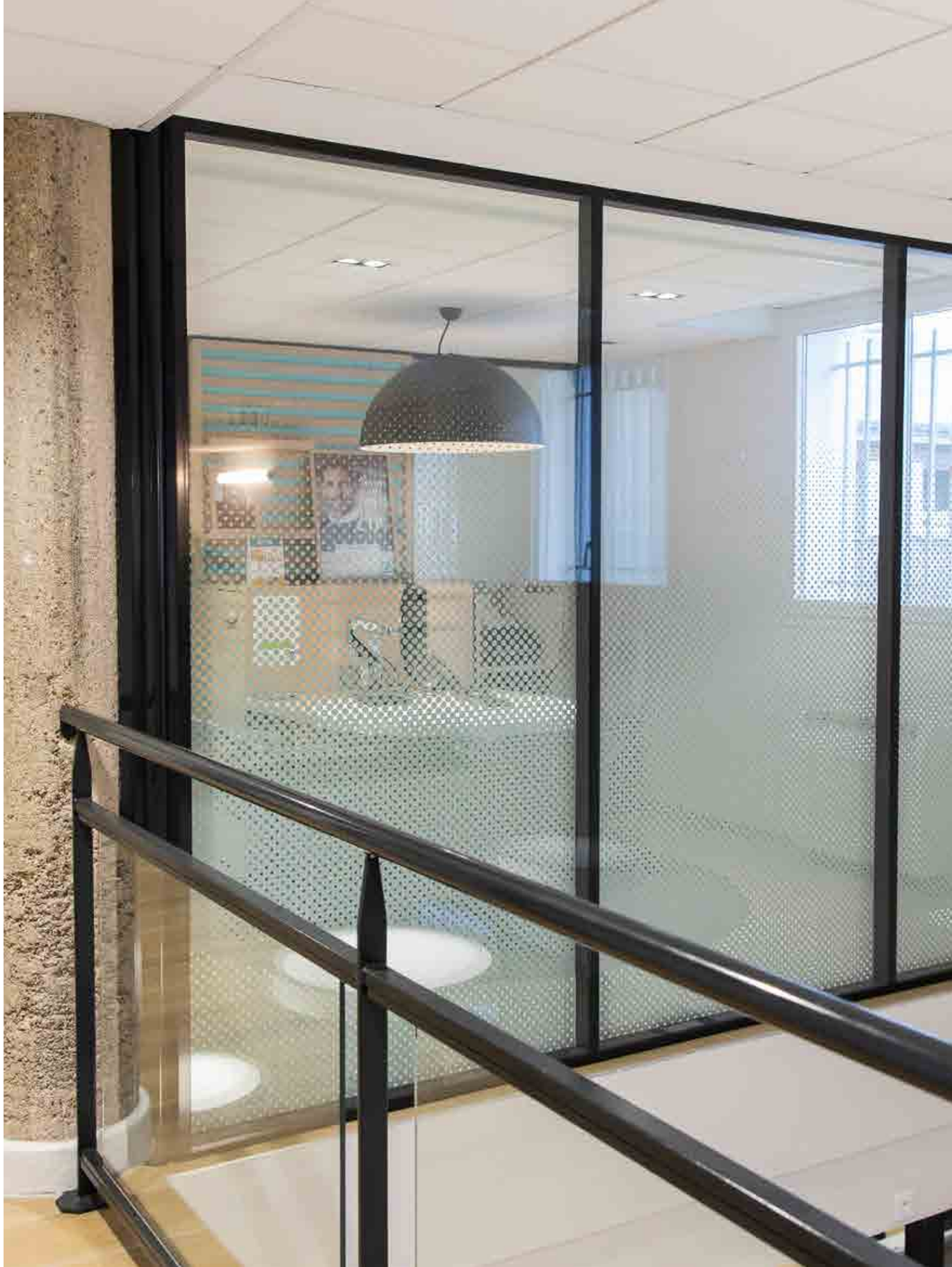

H9T

CLOISON AVEC DOUBLE VITRAGE UNIQUEMENT BORD À BORD TOUTE HAUTEUR

Cloison 96 mm sans montant intermédiaire entre les vitrages.

Tenue des vitrages verticalement :

- Jonc aluminium anodisé ou noir
- Polycarbonate transparent
- Adhésif

Vitrages doubles à chants polis :

- Trempé 10 mm
- Feuilleté 44/6 (10 mm) à 55/2 (10,8 mm)

Angles : jonc 2D / 3D

46 dB Rw
44 dB RA

GARDE-CORPS

H9B

CLOISON AVEC PANNEAUX BORD À BORD SUR 1 OU 2 FACES

Cloison 96 mm, sans couvre-joint intermédiaire

Système de réglage assurant une parfaite planéité des panneaux

Double panneaux : 16 mm

Revêtements : mélaminé ou stratifié

46 dB Rw
42 dB RA

CERFF

HF10

CLOISON À OSSATURE ALUMINIUM COUPE-FEU

Ossature aluminium 104 mm avec rupture de pont thermique

Hauteur standard :
3000 mm + 500 mm de réhausse (au-delà sur consultation)

Tenue des remplissages sous couvre-joints (50 mm) :

- Double panneaux de plâtre BF13
- Double vitrage :
  1 face Pyrobélite (7 mm) +
  1 face Pyrobélite 10 (11mm)

Revêtement : vinyle

Angle: 2D carré

Montage : équerre

45 > 46 dB Rw
43 > 45 dB RA

COUPE-FEU

Module vitré + porte bois : 30 min.
Module plein : 60 min.

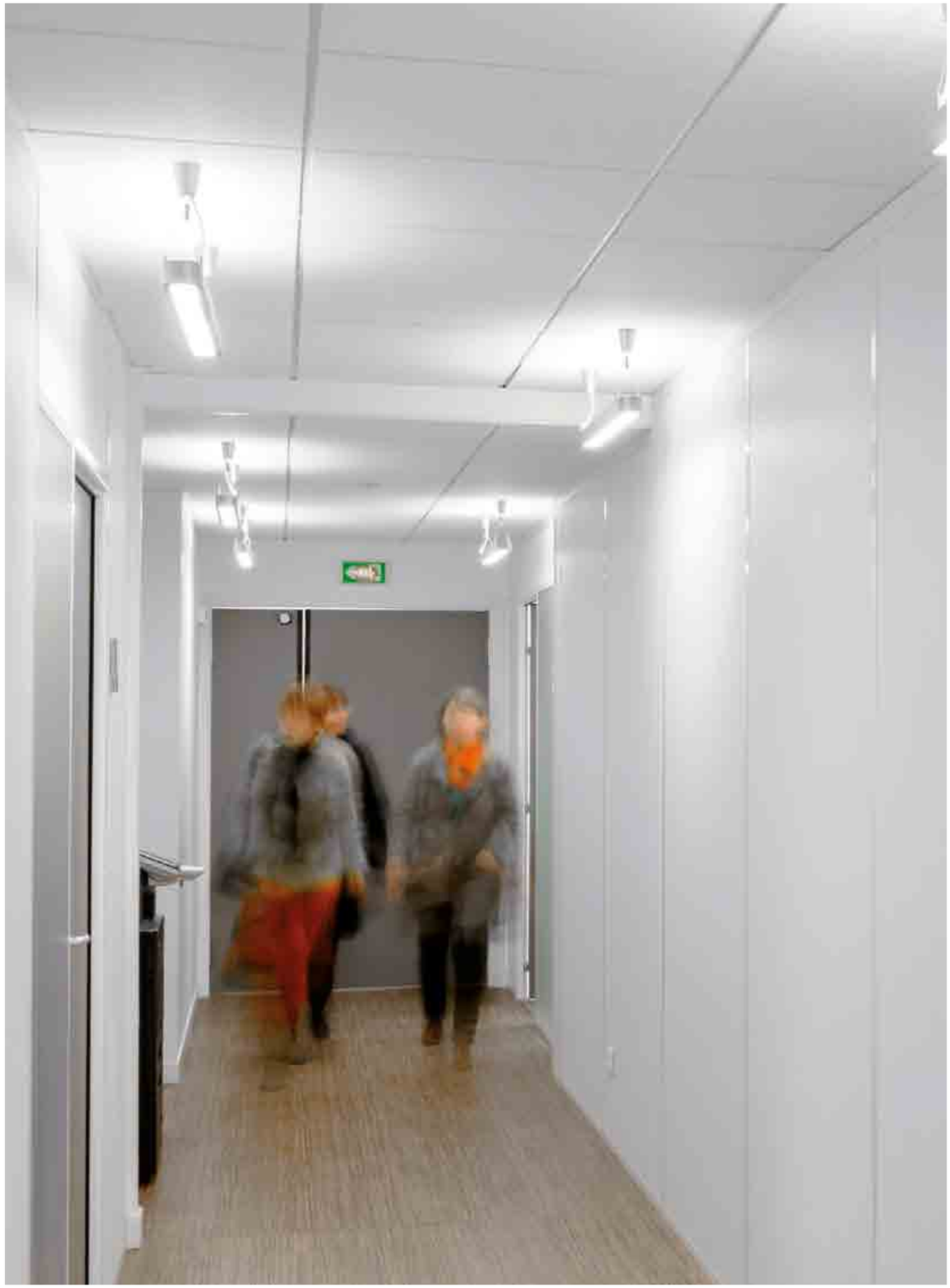

SOLUTION H

H7DW - BATI H

LES SOLUTIONS D'INTÉGRATION DE CHASSIS VITRÉS ET DE BÂTIS DANS TOUTES LES CLOISONS SÈCHES

H7DW

Châssis vitré offrant un passage de lumière dans toutes les cloisons sèches de 74 à 152 mm.

Simple ou double vitrage :

- Trempé 6 - 8 - 10 - 12 mm
- Feuilleté 33/2 - 44/2 - 55/2 - 66/2

Avec ou sans traverse / montant

BATI H

Bâti aluminium 60 mm permettant l'intégration rapide et harmonieuse de portes dans une cloison sèche de 74 à 160 mm d'épaisseur.

Portes adaptées :

- Portes à ossature aluminium hOyez
- Portes bois, avec ou sans imposte filante
- Portes verre, avec ou sans imposte

Systèmes d'accrochage :

- Paumelles standard et inox (Simonswerk)
- Pivots

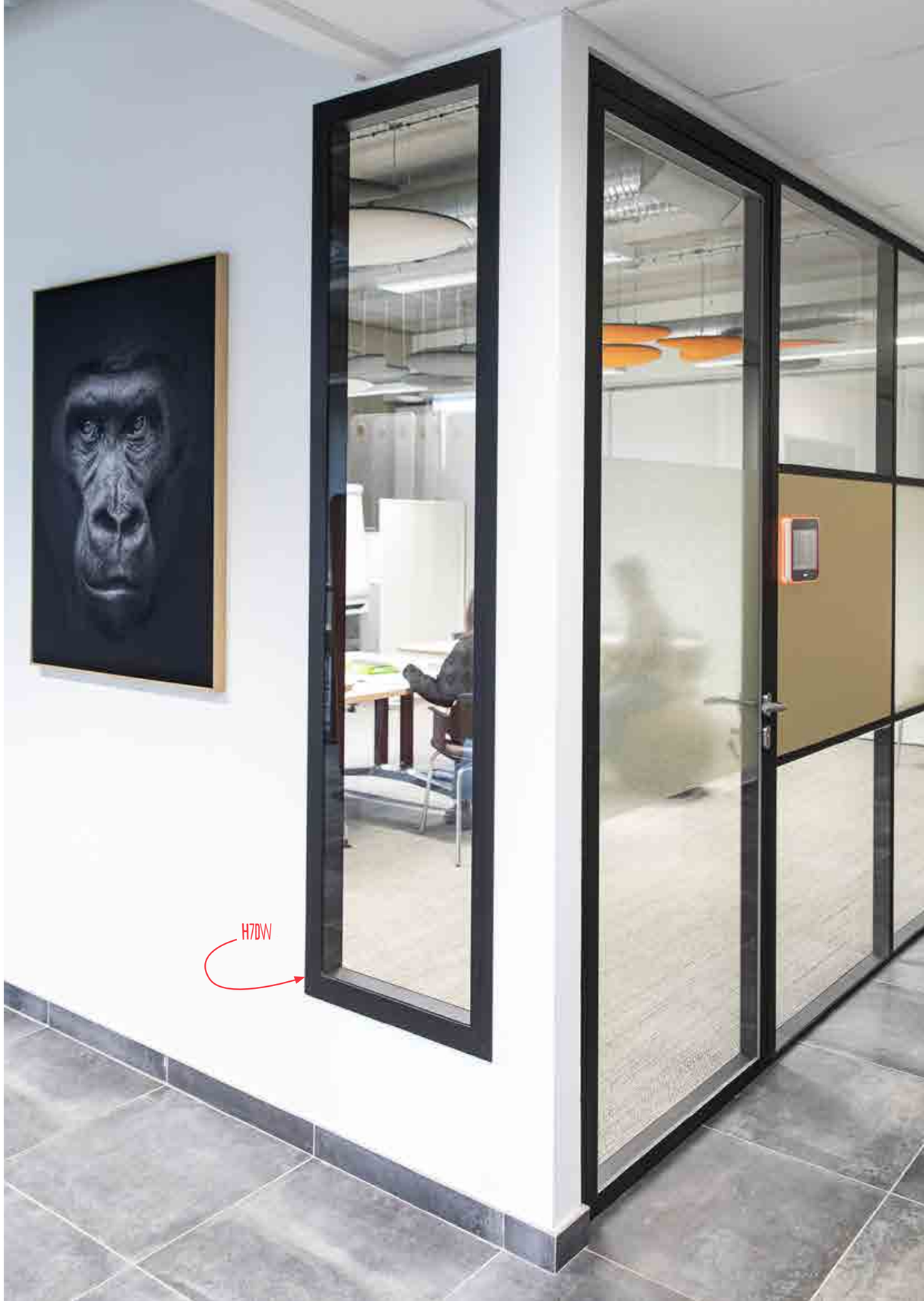

PORTES

Simples ou doubles, coulissantes ou battantes, à ossature affinée, affleurantes, à imposte filante, toute hauteur, sur paumelles, pivots...

nos portes se déclinent de multiples façons pour s'intégrer harmonieusement à toutes les cloisons hOyez.

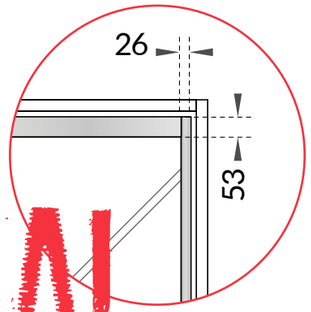

TERTIAL

PORTE À OSSATURE ALUMINIUM AFFINÉE

Porte simple ou double

Epaisseur 41 mm

Hauteur maximale : 2950 mm

Simple vitrage (6 mm) pris en portefeuille dans l'ossature

Double porte avec battée centrale en aluminium[1] et choix de la hauteur de verrouillage (140 / 675 mm)

Spécificités :

Possibilité de bâti de porte monobloc en cloisons Transparence

La serrure se décline avec

[2] garniture seule (Hoppe)

[3] boitier + serrure adaptable canon européen

Options :

- Contrôle d'accès
- Plinthe automatique en applique (porte sur pivots)
- Plinthe automatique intégrée (porte sur paumelles)
- Ferme-porte

Systèmes d'accroche Porte Battante

- Pivots [4]
- Paumelles standard laquées/anodisées [5]
- Paumelles inox Simonswerk

Systèmes d'accroche Porte Coulissante

- Système Cube (rail en applique sur la cloison) [6]
- Système Easy (rail intégré dans la cloison)

29 > 35 dB Rw
28 > 34 dB RA

INTÉGRATION :
HT - H5 - H7 - H9
BÂTI'H

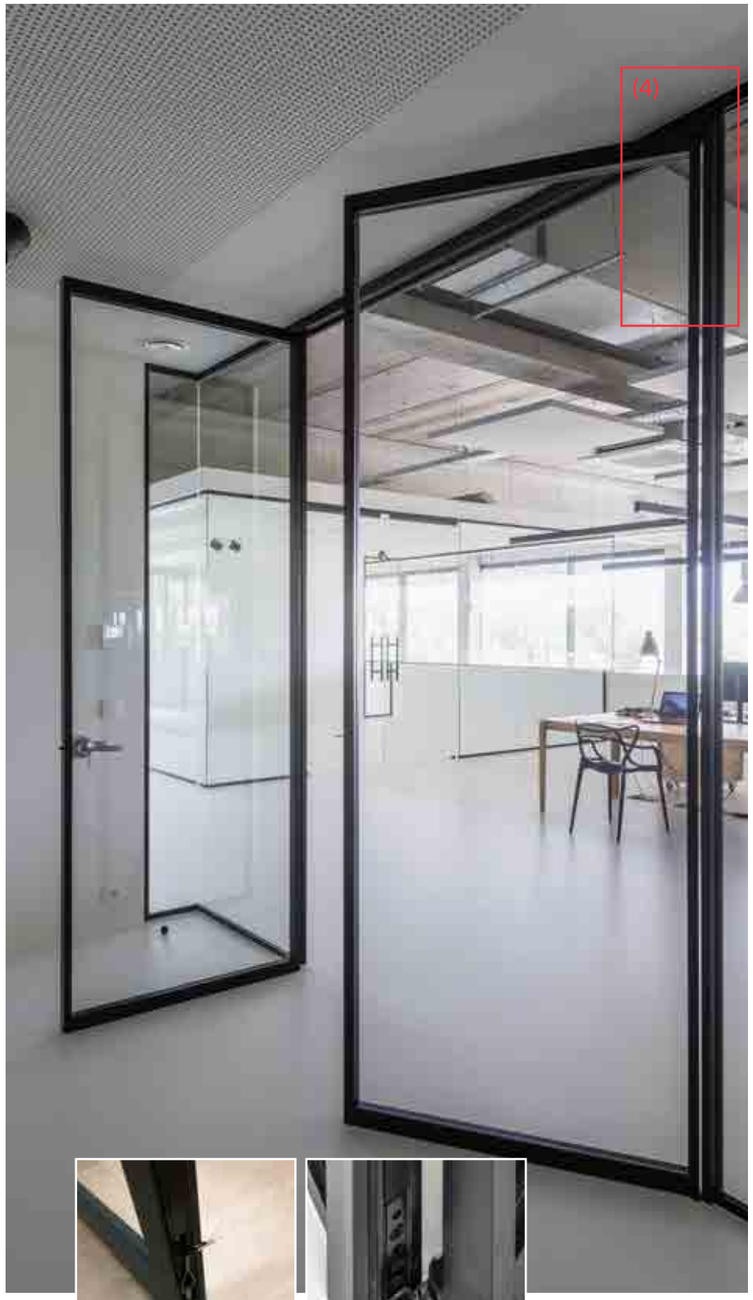

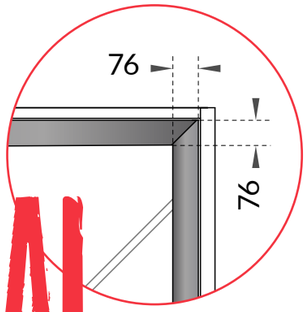

LINEAL

PORTE À OSSATURE ALUMINIUM À L'ACOUSTIQUE AFFIRMÉE

Porte simple ou double

Epaisseur 40 mm

Hauteur maximale : 2950 mm

Simple vitrage (33/2 - 44/2 - 55/2) pris en portefeuille dans l'ossature

Double porte avec battée centrale en aluminium et choix de la hauteur de verrouillage (140 / 675 mm)

Spécificités :

Plinthe automatique intégrée [1]

Rigidité assurée pour les portes grande hauteur grâce à ses montants verticaux et horizontaux de 76 mm

Possibilité de bâti de porte monobloc en cloisons Transparence

Serrure spécifique intégrée, avec ou sans canon européen

Options :

- Contrôle d'accès
- Ferme-porte
- Ferme-porte invisible [2]

Systèmes d'accroche Porte Battante

- Paumelles standard laquées/anodisées [3]
- Paumelles inox Simonswerk
- Paumelles invisibles intégrées en H7, dans bâti renforcé

31 > 41 dB Rw
31 > 40 dB RA

INTÉGRATION EN :
HT - H5 - H7 - H9
BÂTI'H

Choix de la hauteur de verrouillage (140 / 675 mm)

Serrure spécifiquement conçue pour limiter le bruit et l'usure

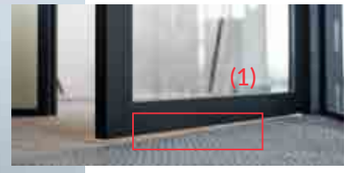

Plinthe automatique intégrée pour optimiser l'acoustique

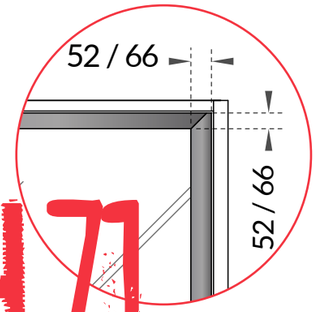

H'FLUSH 71

PORTE TOUTE HAUTEUR À OSSATURE ALUMINIUM BI-AFFLEURANTE

Porte simple ou double

Hauteur maximale : 2960 mm

Double vitrage (6+8mm - 33/2+ 44/2)

Double porte avec battée centrale en aluminium et choix de la hauteur de verrouillage (140 / 675 mm)

Spécificités :

Plinthe automatique intégrée (bas de la porte)

Affleurante de chaque côté de la cloison H7

Options :

- Contrôle d'accès
- Ferme-porte en applique
- Ferme-porte invisible

41 > 42 dB Rw
40 > 41 dB RA

INTÉGRATION UNIQUEMENT EN H7

Systèmes d'accroche Porte Battante

- Paumelles standard laquées/anodisées
- Paumelles invisibles (intégrées dans le bâti et la porte)

H'FLUSH 75 BOIS

PORTE BOIS TOUTE HAUTEUR BI-AFFLEURANTE

Porte simple ou double

Hauteur maximale : 2750 mm
Ame pleine revêtue stratifié

Double porte avec feuillure

Spécificité :

Affleurante de chaque côté de la cloison H7

Plinthe automatique intégrée (basse)

Options :

- Contrôle d'accès
- Ferme-porte en applique
- Ferme-porte invisible

35 > 40 dB Rw
35 > 39 dB RA

INTÉGRATION UNIQUEMENT EN H7

Systèmes d'accroche Porte Battante

- Paumelles standard laquées/ anodisées
- Paumelles invisibles (intégrées dans le bâti et la porte)

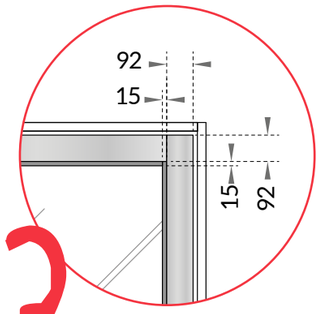

H3

PORTE MULTI-CONFIGURATIONS À OSSATURE ALUMINIUM

Porte simple ou double

Epaisseur 40 mm

Hauteur maximale : 2950 mm

Remplissages maintenus sous parcloses : plein / vitré / semi-vitré / multi-traverses

Double porte avec battée centrale en aluminium et choix de la hauteur de verrouillage (140 / 675 mm)

Spécificités :

Multiples remplissages

Multiples options possibles

Options :

- Contrôle d'accès
- Plinthe automatique en applique
- Barre anti-panique [1]
- Ferme-porte [2]
- Crémone pompier

INTÉGRATION :
H5 - H7 - H9
BÂTI'H

Systèmes d'accroche Porte Battante

- Paumelles standard laquées/anodisées
- Paumelles inox Simonswerk

Systèmes d'accroche Porte Coulissante

- Système Cube (rail en applique sur la cloison)
- Système Easy (rail intégré dans la cloison) [3]

PORTE BOIS

30 > 42 dB Rw
29 > 41 dB RA

INTÉGRATION :
HT - H5 - H7 - H9

Porte simple ou double

Epaisseur 40 mm

Hauteur maximale : 2951 mm

Ame pleine et revêtement prépeint ou stratifié

Double porte avec ou sans battée centrale en aluminium avec choix de la hauteur de verrouillage (140 / 675 mm)

Options :

- Oculus
- Avec ou sans imposte filante [1]
- Contrôle d'accès
- Plinthe automatique intégrée
- Barre anti-panique
- Ferme-porte
- Crémone pompier

Systèmes d'accroche Porte Battante

- Paumelles standard laquées/ anodisées
- Paumelles inox Simonswerk
- Pivots
- Paumelles invisibles intégrées en H7, dans bâti renforcé

Systèmes d'accroche Porte Coulissante

- Système Easy (rail intégré dans la cloison) [2]

PORTE VERRE

INTÉGRATION :
HT - H5
H7 - H9

Porte simple ou double

Epaisseur 8 ou 10 mm

827/927 x 2034 mm (+ sur-mesure)

Verre trempé

Spécificité :

Possibilité de bâti de porte monobloc en cloisons

Transparence [3]

Systèmes d'accroche Porte Battante

- Paumelles spécifiques porte verre

Systèmes d'accroche Porte Coulissante

- Système Cube (rail en applique sur la cloison)
- Système Easy (rail intégré dans la cloison) [3]

FINITIONS & CERTIFICATIONS

Crédits photos : ©Triad - ©Vincent Uettwiller-studio V.U - ©Szymon Polanski
Photos non contractuelles.

hOyez PARTITION SYSTEMS

PERFORMANCES ACOUSTIQUES

	H5	H7	H9
Module entièrement plein	43 > 47 dB Rw 40 > 44 dB RA	41 > 52 dB Rw 39 > 48 dB RA	44 > 50 dB Rw 41 > 48 dB RA
Module plein ou vitré + porte	41 dB Rw 40 dB RA	29 > 42 dB Rw 28 > 42 dB RA	41 dB Rw 40 dB RA
Module vitré toute hauteur	39 > 41 dB Rw 38 > 39 dB RA	42 > 50 dB Rw 40 > 49 dB RA	46 dB Rw 43 dB RA

	HT	H5T	H7T	H9T
Module vitré toute hauteur	32 > 40 dB Rw 30 > 40 dB RA	34 > 44 dB Rw 32 > 43 dB RA	41 > 47 dB Rw 39 > 46 dB RA	46 dB Rw 44 dB RA

	H5JC	H7B	H9B
Module entièrement plein	44 > 49 dB Rw 42 > 47 dB RA	41 > 49 dB Rw 39 > 46 dB RA	46 dB Rw 42 dB RA

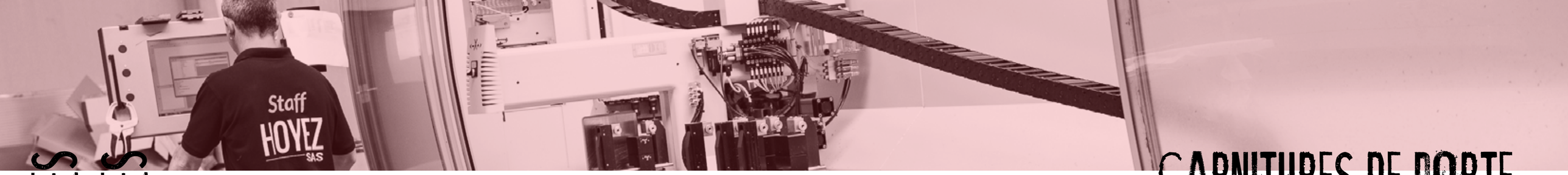

CARACTERISTIQUES PRINCIPALES

	STANDARD			PANNEAUX BORD À BORD			VITRAGES BORD À BORD				
	Finition : parcloses	Finition : couvre-joints	Finition : couvre-joints	Panneaux en applique	Bord à Bord	Bord à Bord	Simple vitrage centré ou double vitrage	Simple ou double vitrage	Double vitrage	Simple vitrage centré	Coupe-feu
	H5	H7	H9	H5JC	H7B	H9B	H5T	H7T	H9T	HT	HF10
Caractéristiques générales :											
Epaisseur cloison (mm)	60	75	96	92 100	75	96	60	75	96	30	104
Grande hauteur : 3000 mm et +	●	–	●	●	–	–	●	●	–	●	–
Acoustique maximale (dB Rw)	47	52	50	40	49	46	44	48	46	36	46
Garde-corps (jusqu'à 3 m)	●	●	●	–	–	–	–	● DV/DG	●	–	–
Type de remplissages :											
Simple panneau (centré)	●	–	–	–	–	–	–	–	–	–	–
Double panneau	●	●	●	●	●	●	–	–	–	–	●
Simple vitrage	●	●	●	–	–	–	●	●	–	●	
Double vitrage	●	●	●	–	–	–	●	●	●	–	●
Tenue remplissages :											
Parcloses	●	–	–	–	–	–	●	–	–	●	–
Couvre-joints (mm)	–	23-30	35	–	(30)	(35)	–	23-30- 40	(35)	–	50
Options :											
Bâti de porte monobloc	–	–	–	–	–	–	–	●	–	●	–
Stores	●	●	●	–	–	–	–	–	–	–	–
Plinthe / Colonne électrique	●	●	●	●	●	●	●	●	●	–	–
Module à écrire	●	●	●	–	–	–	–	–	–	–	–
Vitrophanies	●	●	●	–	–	–	●	●	●	–	–
	H5	H7	H9	H5JC	H7B	H9B	H5T	H7T	H9T	HT	HF10

Bâti de porte monobloc

Stores

Vitrophanie

Plinthe/Colonne électrique

Module à écrire

GARNITURES DE PORTE

PORTES BATTANTES

TERTIAL

PARIS
SILVER (MAT)

PARIS
BLACK (MAT)

ATHINAÏ
SILVER (CHROME)

TERTIAL / H3 / BOIS

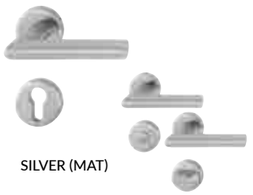
SILVER (MAT)

AMSTERDAM
ROSACE RONDE

BLACK (MAT)

LINEAL / HFLUSH 71 ALU

SILVER
(MAT)

BLACK
(MAT)

AMSTERDAM - ROSACE OVALE

HFLUSH 71 BOIS

SILVER
(MAT)

BLACK
(MAT)

AMSTERDAM - ROSACE RONDE

VERRE/ GLASS DOOR

SILVER (CHROME)

BLACK (MAT)

PAUMELLES :

SIMONSWERK
Paumelle inox
(hors H'Flush 71)

PAUMELLES

TERTIAL – LINEAL – H'FLUSH'71
H3 – PORTE BOIS

BUSELURE + RONDELLE TRANSLUCIDE

BUSELURE + RONDELLE NOIRE

PORTES COULISSANTES

TERTIAL
PORTE VERRE

MARECHAL
Ht 500 mm / Ø 30 mm
Ht 1225 mm / Ø 25 mm

SILVER (CHROME) BLACK (MAT)

H3
PORTE BOIS :

PHOTOS NON CONTRACTUELLES DONNÉES À TITRE INDICATIF

Think Green
hOyez

Avec la marque hOyez, inscrivez-vous dans une véritable démarche environnementale.

En tant que fabricant, nous intégrons dans notre stratégie une démarche écologiquement responsable.

L'ALUMINIUM

Le choix d'un matériau responsable

L'aluminium ne nécessite de l'énergie électrique qu'au moment de son extraction de la bauxite. Il est ensuite 100% recyclable sans aucune perte de ses propriétés.

Seuls 5% de l'énergie de sa production primaire est nécessaire pour son recyclage. Il permet ainsi des économies de matières premières et d'énergie.

L'aluminium n'est pas un futur déchet : il redevient une matière première disponible pour de nouvelles utilisations.

CLOISONS & PORTES A OSSATURE ALUMINIUM

Le choix d'un aménagement vertueux

Dès leur conception, les produits hOyez sont pensés pour être réutilisables et reconfigurables à souhait : aspect validé par le Certificat d'Amovibilité CERFF.

Les cloisons et portes à ossature aluminium hOyez se montent, se démontent, se ré-emploient et se transforment tout en garantissant résistance, endurance et acoustique.

HOYEZ

Le choix d'un fabricant engagé

ISO 9001 - ISO 14001 - RSE
HOYEZ, une entreprise certifiée.

Des produits sélectionnés pour leurs qualités environnementales

Bénéficiez directement des apports de notre engagement écologique pour vos démarches de certifications LEED, HQE ou BREEAM.

Avec hOyez, Think Green

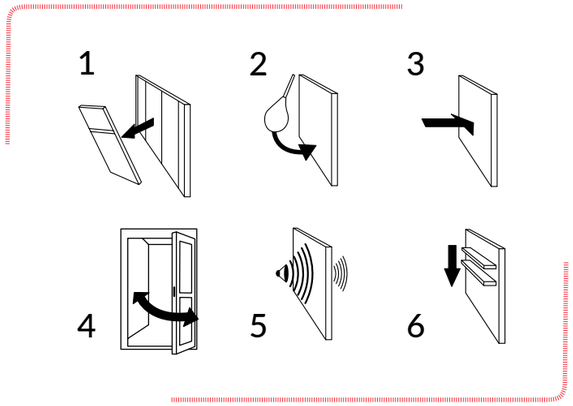

GARANTIE
DE PRODUITS TECHNIQUES, SECURISES & ECOLOGIQUES

Après avoir répondu en tout point aux tests mécaniques et acoustiques en vigueur, les cloisons HOYEZ bénéficient des certificats d'essais conformes C.E.R.F.F.

1. Démontabilité et amovibilité
2. Stabilité aux chocs de sécurité d'utilisation et de durabilité
3. Stabilité à la poussée horizontale
4. Endurance
5. Affaiblissement acoustique
6. Stabilité aux charges verticales

UN SYSTEME DE MONTAGE
ASTUCIEUX & EFFICACE

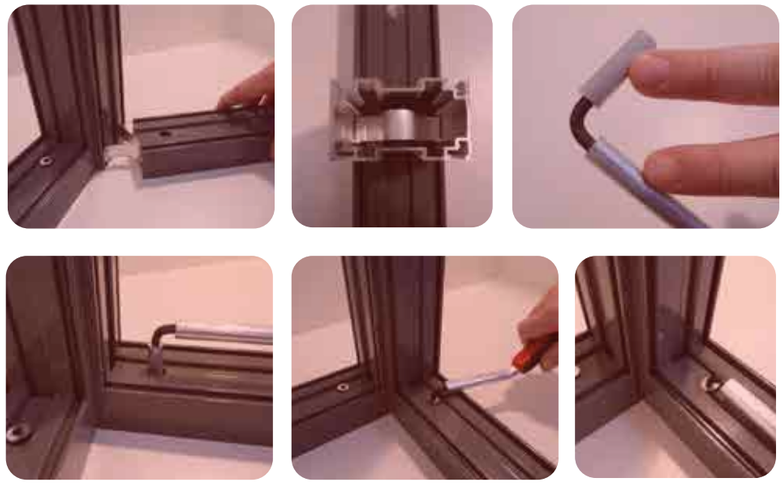

Monter, démonter, remplacer, remonter...
La grande majorité des cloisons hOyez© ont la particularité d'être montées rapidement par l'utilisation d'un **RESSORT** & d'un **EXCENTRIQUE**, concept de base de la cloison amovible.

INSPIRING SPACES
Imaginez vos espaces de vie

Document non contractuel. Encres végétales - Papier PEFC recyclé à 100%

www.hoyez.com

hOyez PARTITION SYSTEMS

Réf. IS-VIII_09.23